פרט קורת בטון מזוין בגבול בין הכבישים למגרשים
קנ"מ 1:10

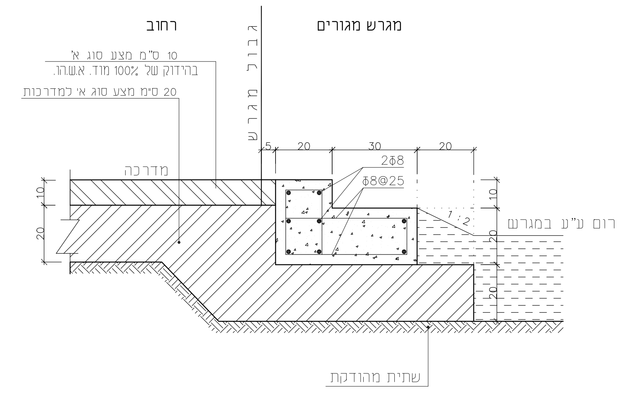

פרט ד': מבנה כביש משולב (כבישים 240,230,23)
קנ"מ 1:10

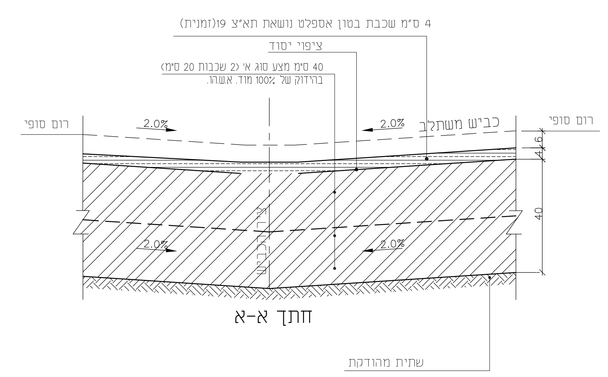

פרט ב': אבן שפה בין כביש אספלט למדרכה
קנ"מ 1:10

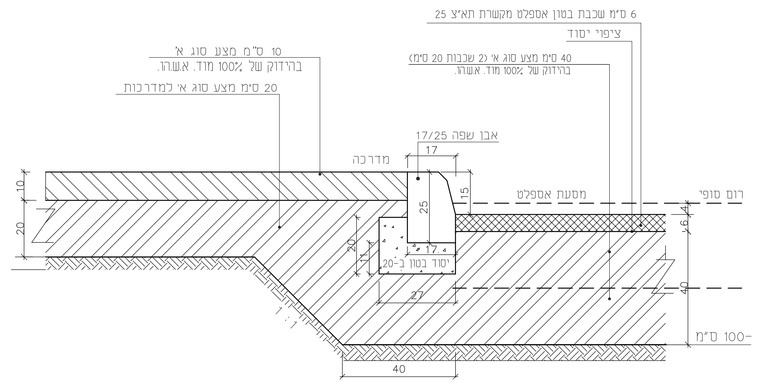

חתכים טיפוסיים לכבישים
קנ"מ 1:100

כביש 4
רוחב 17.0 מ'

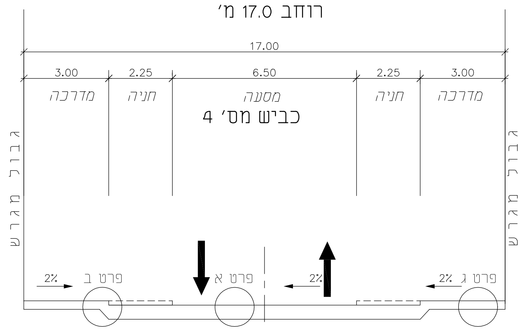

כביש 14
רוחב 12.0 מ'

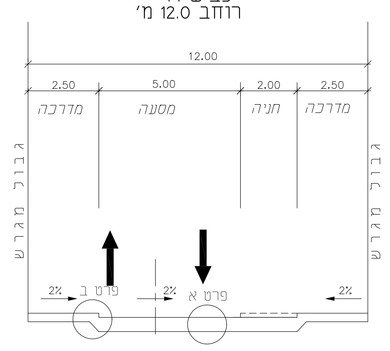

כביש 36
רוחב 13.0 מ'

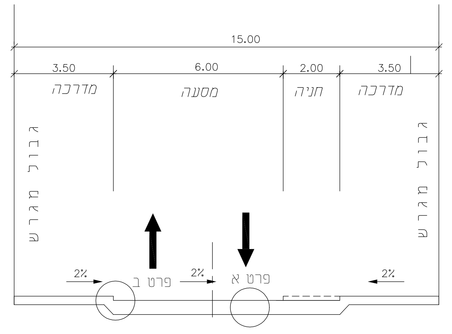

פרט אבן שפה מונמכת בין כביש אספלט למדרכה
(מעברי חציה)
קנ"מ 1:10

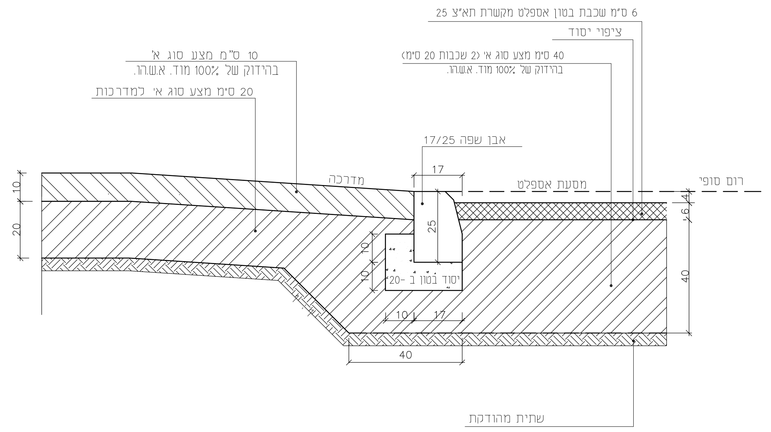

פרט ה': מבנה כביש אספלט(דרך שרות)
קנ"מ 1:10

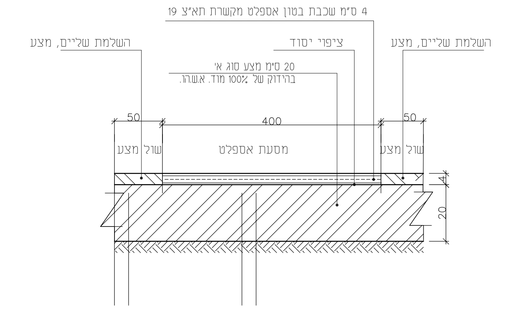

פרט אבן שפה מונמכת במדרכה

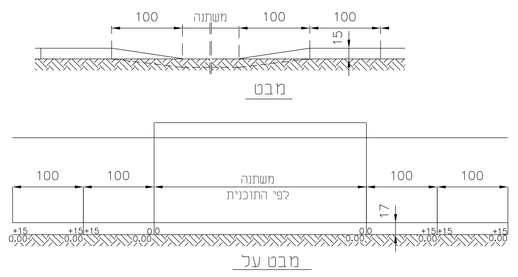

פרט א': מבנה כביש אספלט(כבישים 36,14)
קנ"מ 1:10

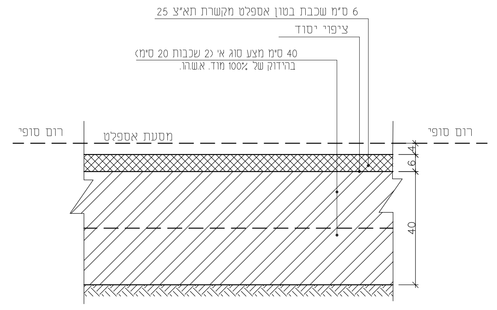

פרט חיבור כנפי מגלש לאבני שפה

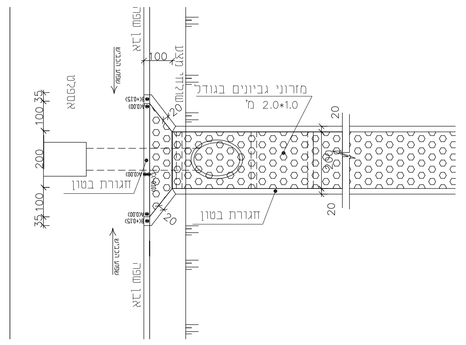
מדרגות בטון
מדרגות בטון
מדרגות בטון